NOVY Technische Fiche

8771|25

Vlakschermkap
Novy Fusion Pro 120 cm
Wit

EAN 5414425249671

Energielabel

▪ Energie efficiëntie klasse (EEIdampkap)	A
▪ Jaarlijks energie verbruik (kWh/jaar) (AECdampkap)	37,8
▪ Hydrodynamische efficiëntie klasse (FDEdampkap)	A
▪ Licht efficiëntie klasse (LEdampkap)	A
▪ Vetfilterefficiëntie klasse (GFEdampkap)	C

Functies & kenmerken

▪ Motor	Geïntegreerd
▪ Geluidsdemper	Geïntegreerd
▪ Recirculatie	Optioneel
▪ InTouch functie	Standaard
▪ Auto stop	▪
▪ Naloopstand (minuten)	10
▪ Vetfilter	680021
▪ Aantal vetfilters	2
▪ Vetfilter reiniging indicatie	▪
▪ Recircultiefilter reiniging indicatie	▪
▪ Bediening	Touch bediening
▪ Aantal snelheden	3 + power
▪ Powerstand met automatische terugschakeling (minuten)	6

Afmetingen

▪ Product afmetingen (BxDxH) (mm)	1200 x 300 x 340
▪ Uitsparingsmaat (BxD)(mm)	x
▪ Minimum afmetingen kast (BxDxH) (mm)	1200 x 300 x 340
▪ Suitable for installation in a bottomless cabinet	▪
▪ Dikte zijpaneel bovenkast (mm)	16, 18, 19
▪ Advies afstand tussen werkblad en onderzijde dampkap met een inductie kookplaat (Hmin-Hmax)(mm)	500 - 750
▪ Advies afstand tussen werkblad en onderzijde dampkap met een gas kookplaat (Hmin-Hmax)(mm)	650 - 750
▪ Advies afstand tussen werkblad en onderzijde dampkap met elektrische of keramische kookplaat (Hmin-Hmax)(mm)	500 - 750
▪ Diameter uitblaasopening (mm)	150
▪ Positie uitlaat	Boven

Verlichting

▪ Type functionele verlichting	Led strip
▪ Functionele verlichting dimbaar	▪
▪ Aantal lichtpunten functionele verlichting	2
▪ Totaal verbruik functionele verlichting (W)	18
▪ Kleurtemperatuur functionele verlichting (K)	3000

Luchthoeveelheid & geluidsniveau

▪ Vrijblazend debiet (m³/h)	815
▪ Debiet afvoer snelheid 1 (m³/h) / Max druk afvoer snelheid 1 (Pa)	361 / 178
▪ Debiet afvoer snelheid 2 (m³/h) / Max druk afvoer snelheid 2 (Pa)	493 / 354
▪ Debiet afvoer snelheid 3 (m³/h) / Max druk afvoer snelheid 3 (Pa)	547 / 386
▪ Debiet afvoer max snelheid (m³/h) (Qboost) / Max druk afvoer max snelheid (Pa)	632 / 397
▪ Geluidsdruk afvoer snelheid 1 (dB(A)) / Geluidsniveau afvoer snelheid 1 (dB(A))	35 / 48
▪ Geluidsdruk afvoer snelheid 2 (dB(A)) / Geluidsniveau afvoer snelheid 2 (dB(A))	43 / 56
▪ Geluidsdruk afvoer snelheid 3 (dB(A)) / Geluidsniveau afvoer snelheid 3 (dB(A))	46 / 59
▪ Geluidsdruk afvoer max snelheid (dB(A)) / Geluisdniveau afvoer max snelheid (dB(A)) (LWAboost)	50 / 62

Technische eigenschappen

▪ Maximaal vermogen (W)	124
▪ Netspanning (V)	230
▪ Frequentie (Hz)	50
▪ Elektriciteitsverbruik in stand-by-mode (Ps) (W)	0,4
▪ Netto gewicht (kg)	18
▪ Lengte van de aansluitkabel (m)	1,1

8770, 8711

1

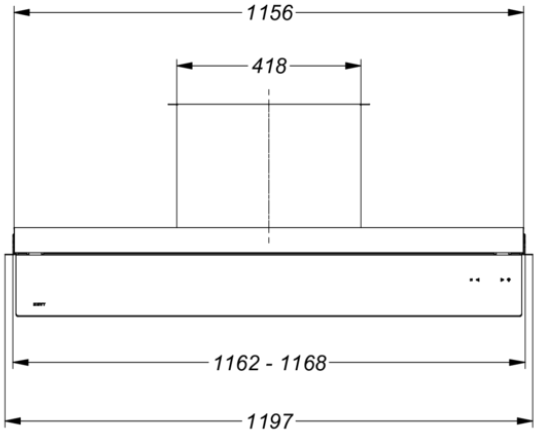

2

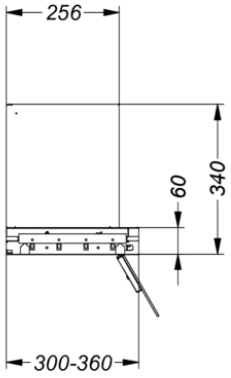

3

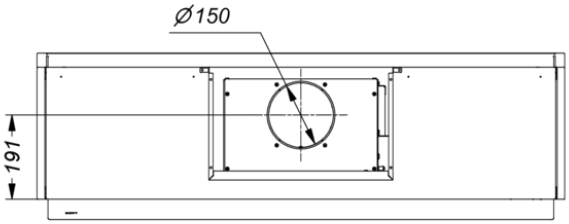

4

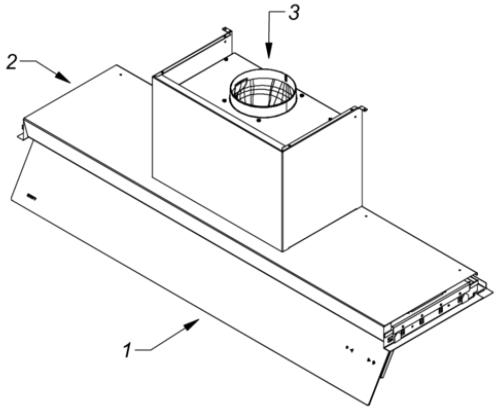

Installatie accessoires

Rugwandpaneel & verlengschouw

- 88408175 — Verlengschouw Novy Fusion Pro

Extra accessoires

- 840029 — Afstandsbediening (los te verkrijgen)

Accessoires

Recirculatie kit

680400 — Monoblock recirculatiekit Novy Fusion (Pro) / Novy Fusion+

906450 — Uitblaasrooster voor bovenkast zwart
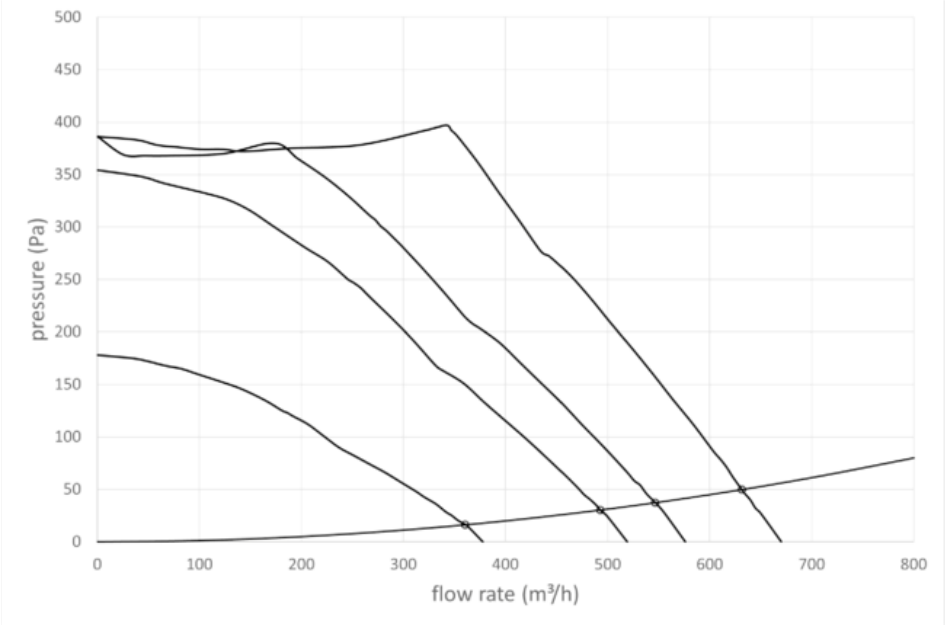
Efficiëntie curve